ITALDIBIPACK GROUP

UNIQUE BF

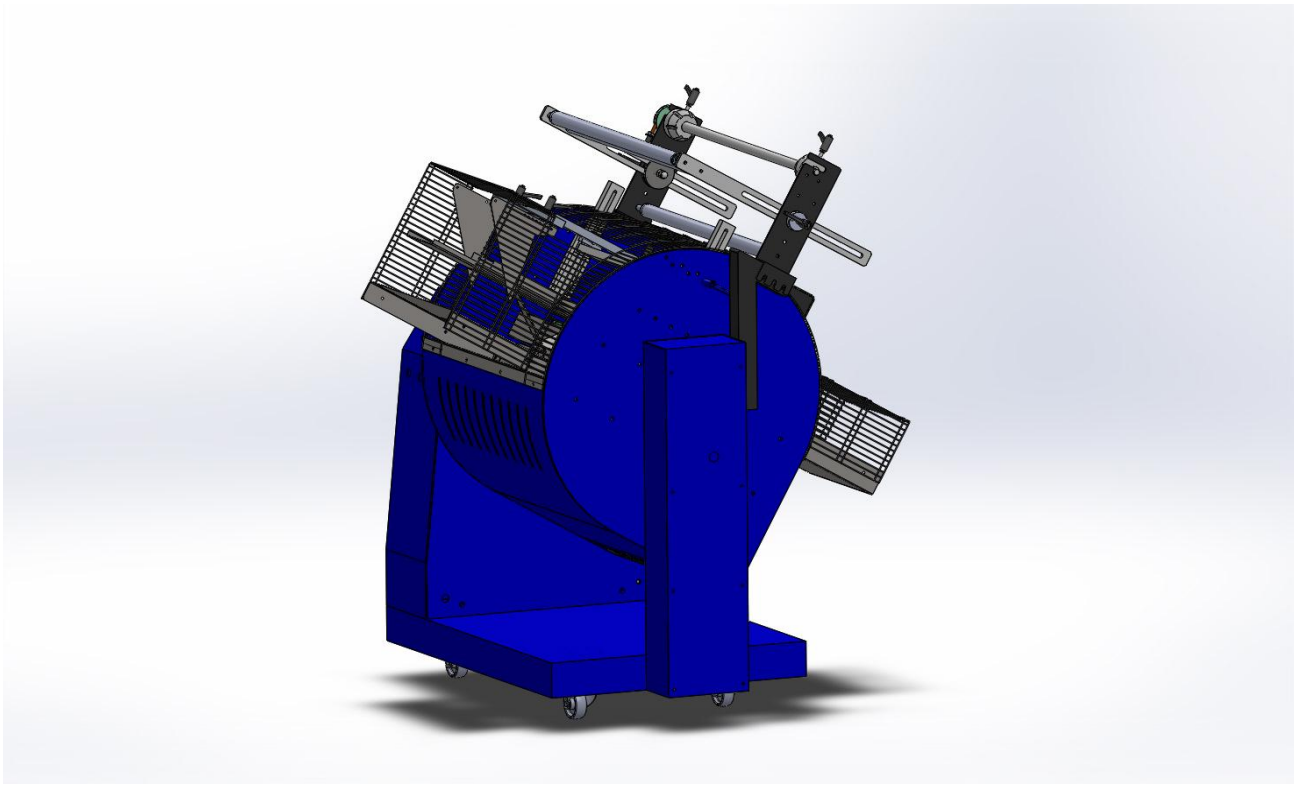

RICAMBI

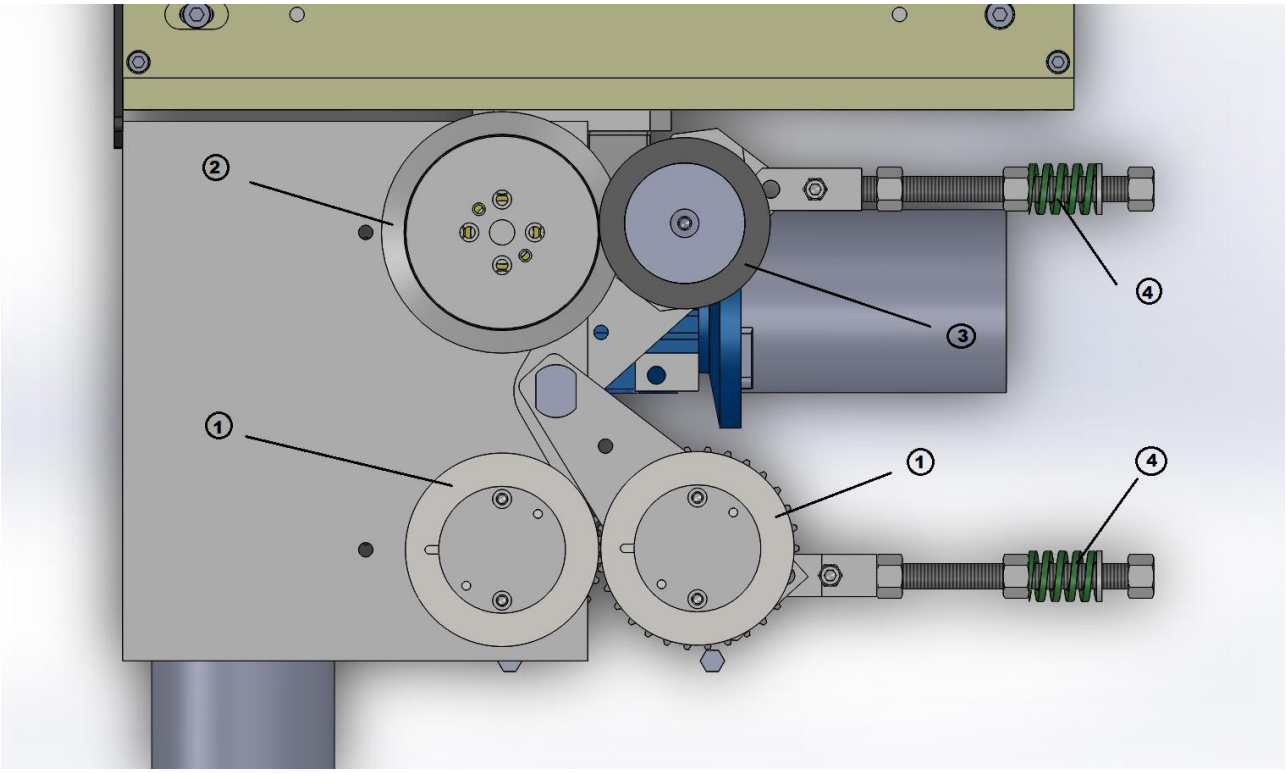

1	15.155.196	DISCO SALDANTE	SEALING DISC
2	15.155.184	RUOTA PIEGA FILM	CREASING WHEEL
3	15.155.182	RUOTA GOMMATA PIEGA FILM	RUBBERING WHEEL
4	15.155.620	MOLLA PRESSIONE RUOTA	WHEEL PRESSURE SPRING

ITALDIBIPACK GROUP

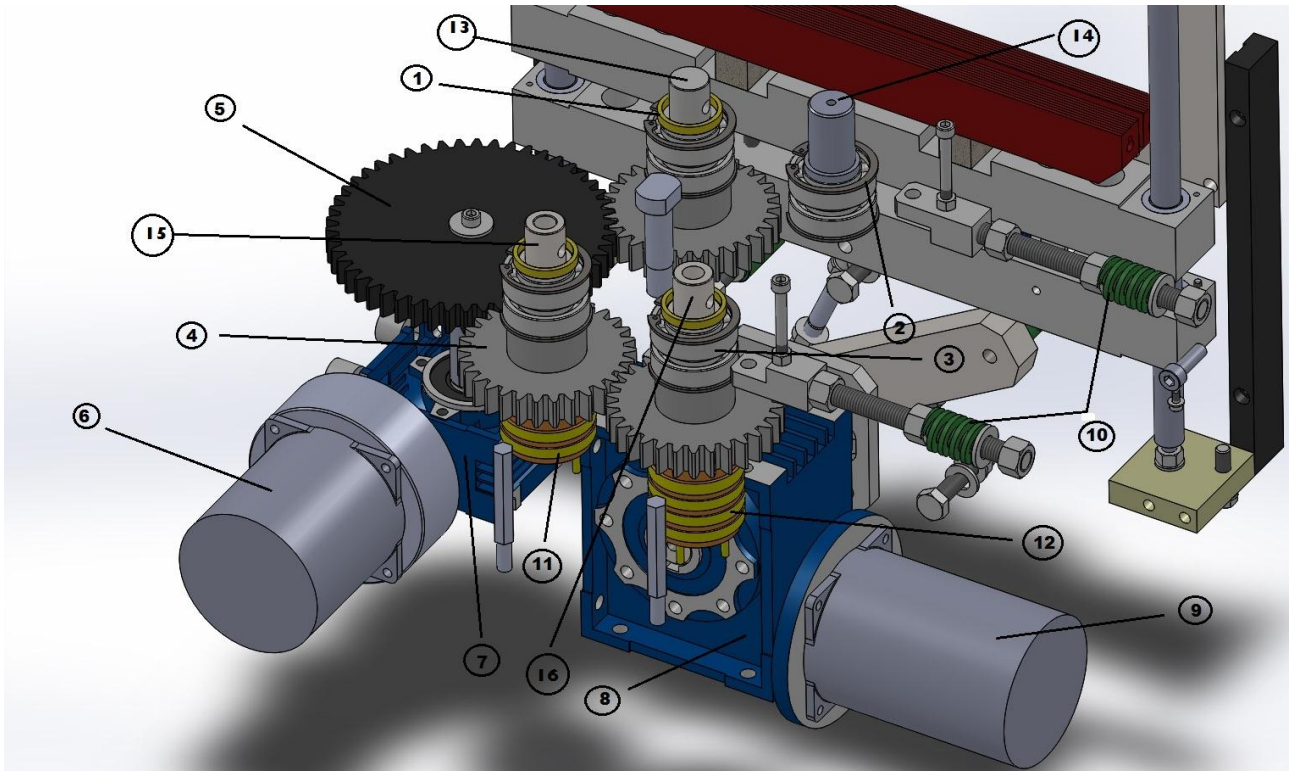

1	15.155.318	ANELLO CALETTATORE BK61 D22 L=40	LOCKING RING
2	15.152.239	SEEGER I 47	SEEGER I 47
3	80.500.821	CUSCINETTO 6005 ZZ	BEARING 6005 ZZ
4	15.155.183	RUOTA DENTATA CONDOTTA	GEAR WHEEL
5	15.155.614	RUOTA DENTATA MOTORE PASSO PASSO	MOTOR GEAR WHEEL
6	15.155.316	MOTORE P.P. RUOTE	WHEEL'S MOTOR
7	15.155.601	RIDUTTORE MRDV 30 1/15 (RUOTE)	WHEEL'S GEAR
8	15.155.600	RIDUTTORE MRDV 50 1/20	SEALING MOTOR'S GEAR
9	15.155.278	MOTORE P.P. MOVIMENTO MASSE	SEALING MOVEMENT MOTOR
10	15.155.620	MOLLA PRESSIONE RUOTE	WHEEL PRESSURE SPRING
11	15.155.114	COLLETTORE 2 PISTE	COLLECTOR 2 WAYS

12	15.155.113	COLLETTORE 4 PISTE	COLLECTOR 4 WAYS
13	15.155.189	RUOTA PIEGA FILM UNIQUE BF	WHEEL
14	15.155.180	ALBERO DISCO GOMMATO	RUBBERED SHAFT
15	15.155.401	ALBERO CORTO PER DISCO SALDANTE	SHORT SHAFT
16	15.155.405	ALBERO LUNGO DISCO SALDANTE	LONG SHAFT

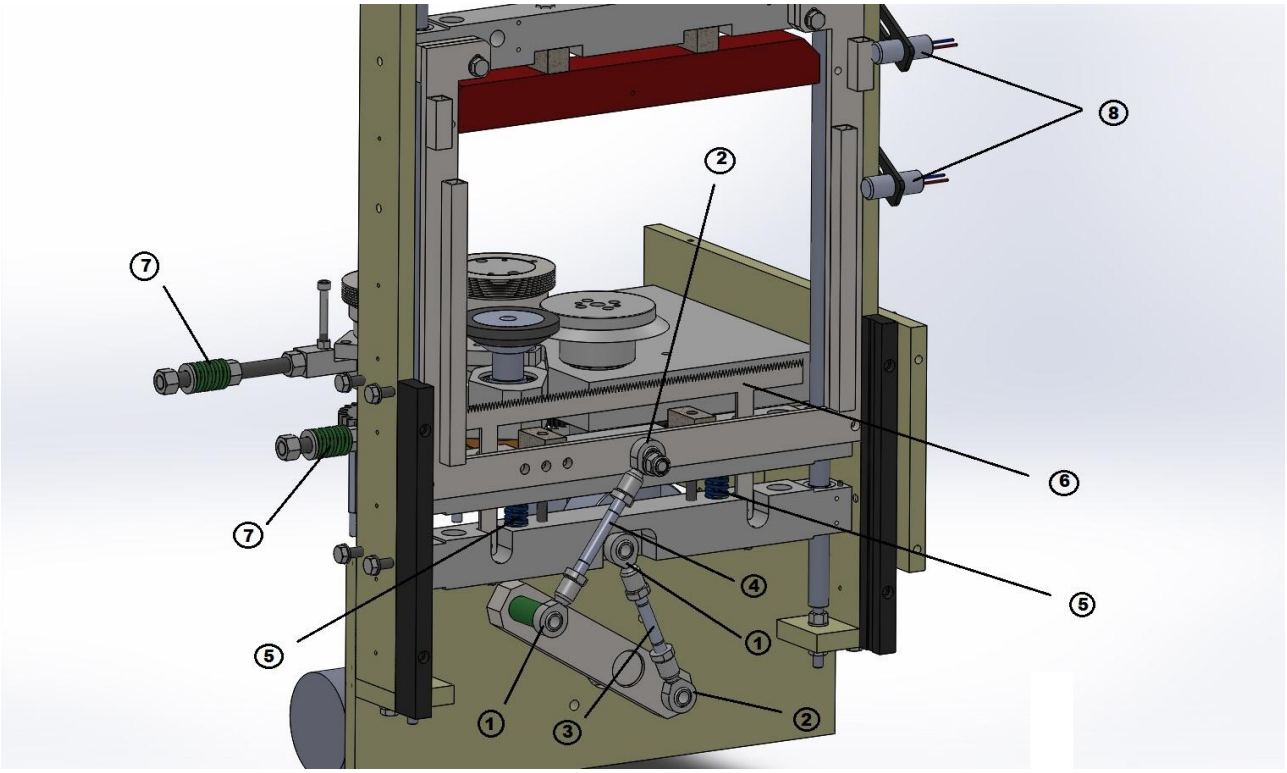

1	15.155.305	JOINTBALL PFI 10 DX	LEFT JOINTBALL
2	15.155.306	JOINTBALL PFI 10 SX	RIGHT JOINTBALL
3	15.155.517	FILETTO CORTO X JOINTBALL	SHORT SHAFT FOR JOINTBALL
4	15.155.518	FILETTO LUNGO X JOINTBALL	LONG SHAFT FOR JOINTBALL
5	15.155.108	MOLLA GRUPPO TAGLIO	SEALING AREA SPRING
6	15.155.103	LAMA SALDANTE	SEALING BLADE

7	15.155.620	MOLLA PRESSIONE RUOTE	WHEEL'S PRESSURE SPRING
8	15.155.270	SENSORE PROXIMITY M18 DC	PROXIMITY SENSOR

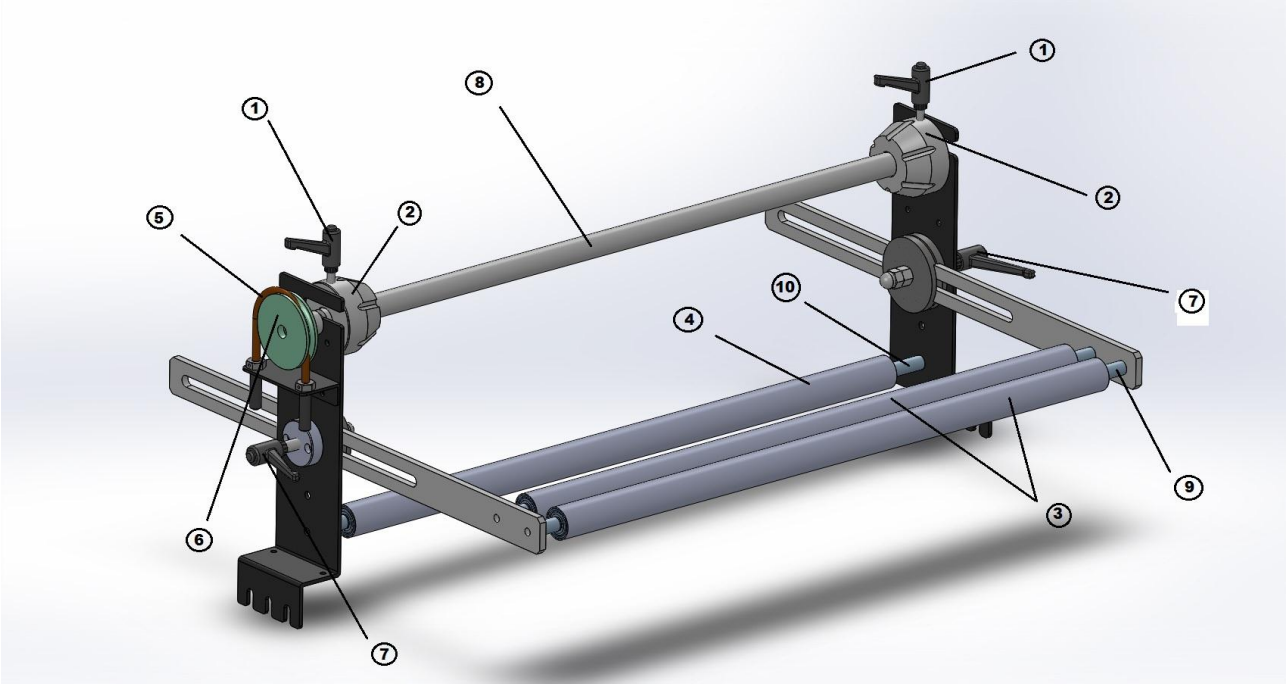

1	15.155.122	MANIGLIA MR63 M8X40	CONE'S SCREW
2	15.155.156	CONO CENTRAGGIO BOBINA	CENTERING CONE
3	15.155.158	RULLO SVOLGIFILM	FILM ROLLER
4	15.155.158	RULLO SVOLGIFILM	FILM ROLLER
5	23.100.415	CINGHIA	BELT
6	15.155.124	PULEGGIA	PULLEY
7	15.155.322	MANIGLIA MR63 M12X80	LATERAL SCREW
8	15.155.146	ALBERO PORTABOBINA	SHAFT FOR FILM SUPPORT

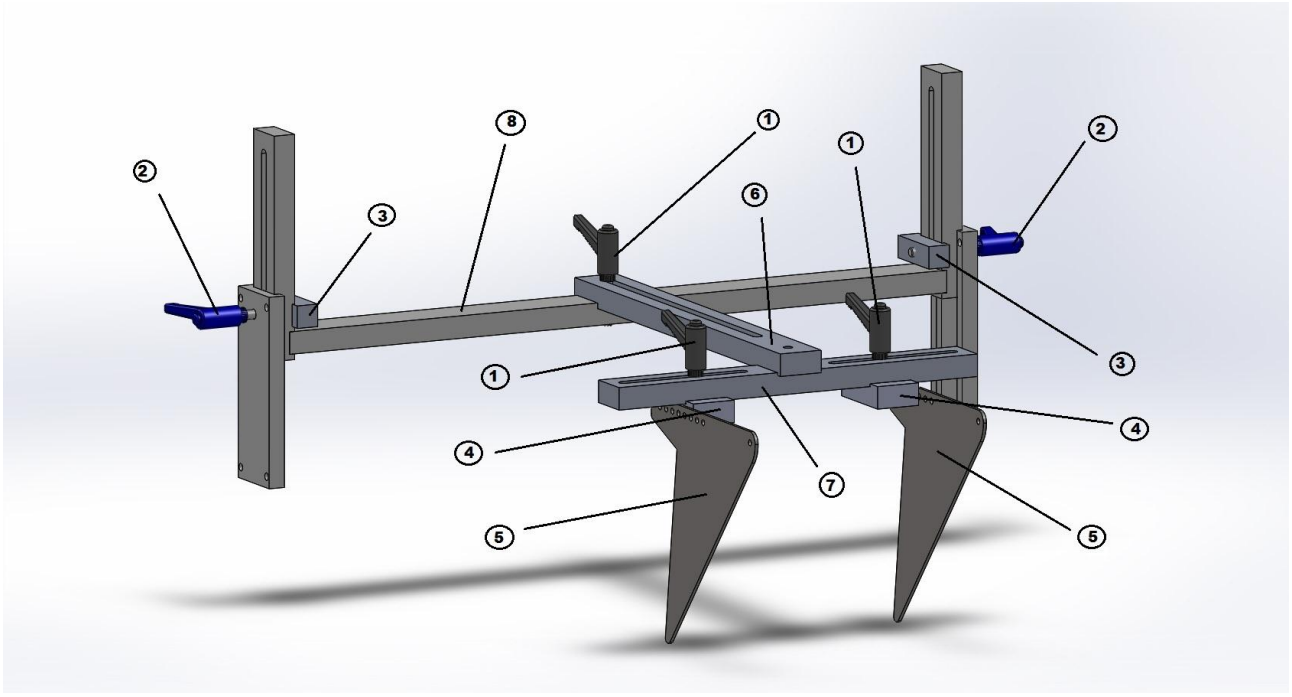

1	15.155.122	MANIGLIA MR63 M8X40	KNOB
2	15.155.020	MANIGLIA MR63 M8X60	KNOB
3	15.155.179	BLOCCHETTO FISSAGGIO ALT.	FIXING BLOCK (HEIGHT)
4	15.155.206	BLOCCHETTO FISSAGGIO ALI	FIXING BLOCK (WINGS)
5	15.155.109	CONFORMATORE	CONFORMER
6	15.155.202	BARRA ASOLATA LONGITUDINALE	LONG SLOTTED BAR
7	15.155.204	TRAVERSA REGOLAZIONE ALI	WING'S REGULATOR CROSSBAR
8	15.155.200	TRAVERSA X COLONNINA ASOLATA	SLOTTED COLUMN CROSSBAR

ITALDIBIPACK GROUP

1

2

3

4

5

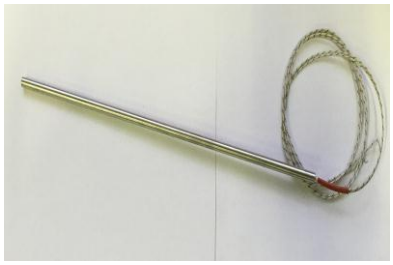

6

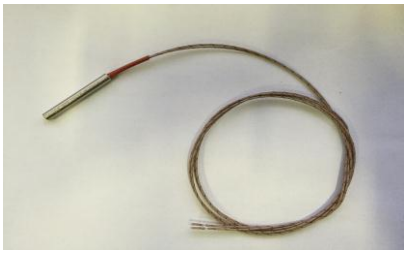

7

8

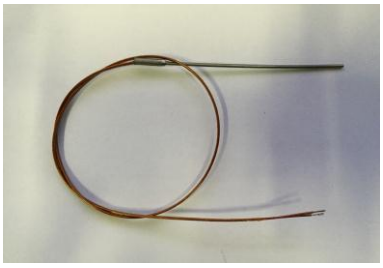

9

10

11

1.a	69.200.134	SPIA BIANCA	WHITE LIGHT
1.b	80.00.127	EMERGENZA	EMERGENCY
1.c	15.114.428	PULSANTE ROSSO / VERDE	RED / GREEN SWITCH
2	22.100.036	PEDALE	PEDAL
3	15.155.284	FOTOCELLULA BARRIERA	FOTOEYE
4		INTERRUTTORE GENERALE	MAIN SWITCH
5	15.155.101	RESISTENZA TAGLIA CUCI	CUTTING AND SEALING HEATER
6	15.155.102	RESISTENZA RUOTA	WHEEL'S HEATER
7	15.155.285	CAVO PER FOTOCELLULA	FOTOEYE CABLE
8	15.155.100	SONDA X RULLI E TAGLIACUCI	THERMOCOUPLE
9	15.155.338	SCHEDA DIN I-O	BOARD
10	15.155.337	AZIONAMENTO	DRIVE
11	15.155.336	TOUCH SREEN	TOUCH SCREEN

ITALDIBIPACK GROUP

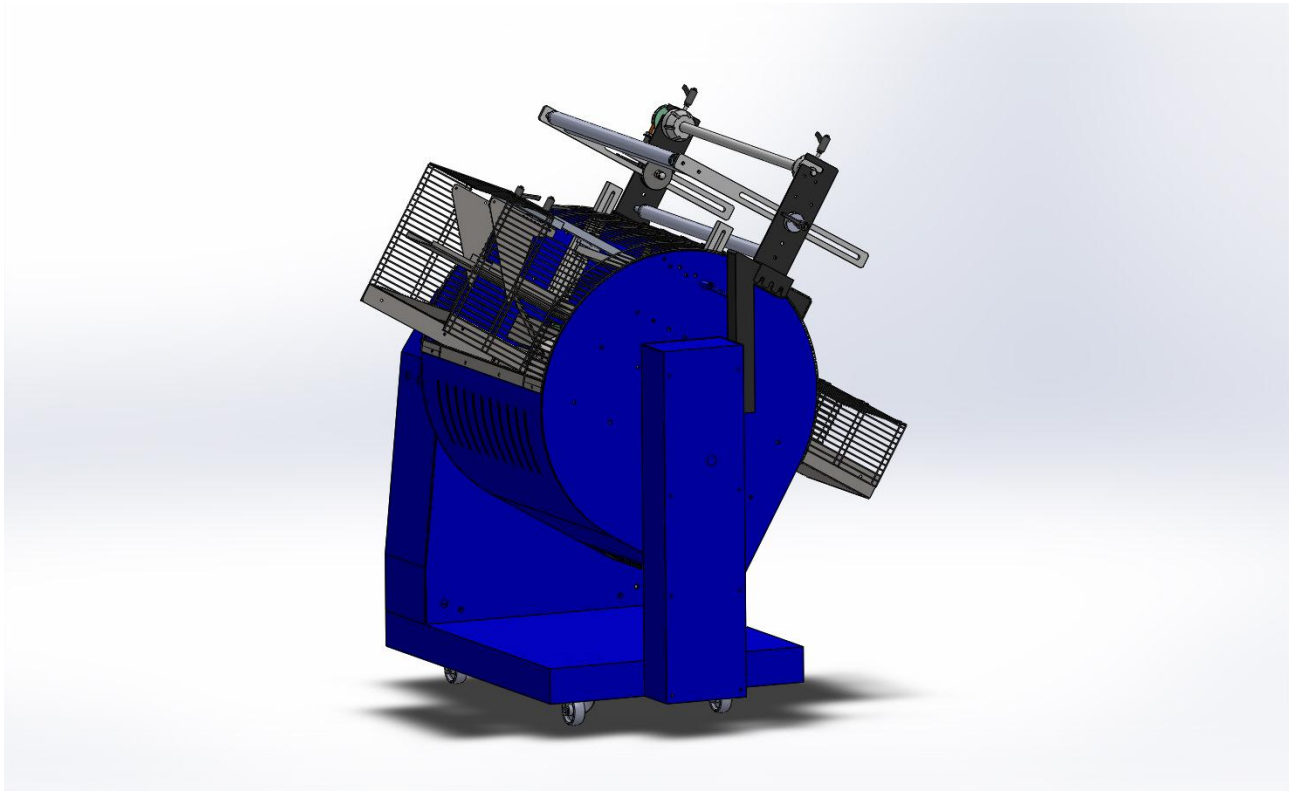

UNIQUE BF

RICAMBI